RoHS

A NEW

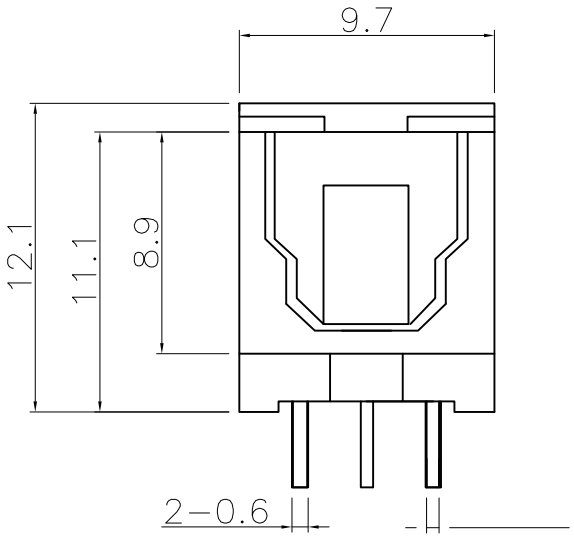

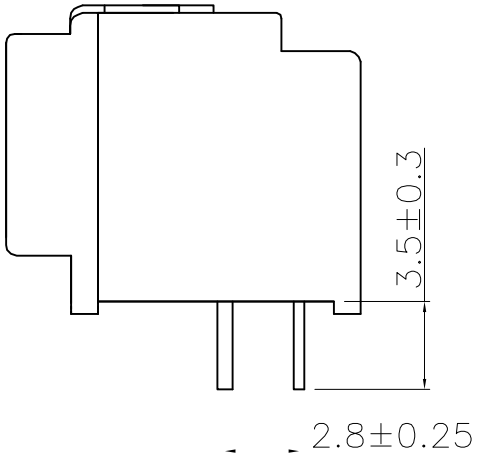

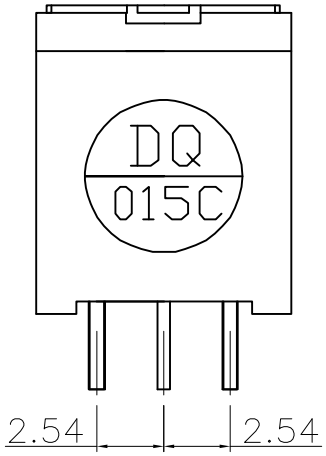

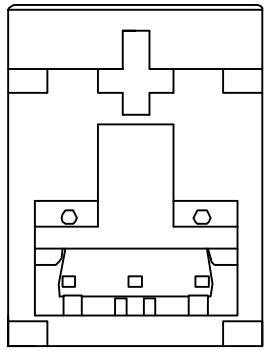

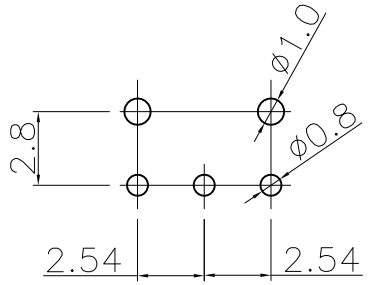

PCB LAYOUT

W

mm

PYP

YSX

Lijian

2015.06.20

深圳市兴万联电子

SHENZHEN XIN，ANLIAN TECHNOLOGY CO,LTD

FILE: C